中 間 処 理 搬 入 ・ 搬 出 フ ロ ー

㈱三幸クリーンサービスセンター
マリンピア第2工場
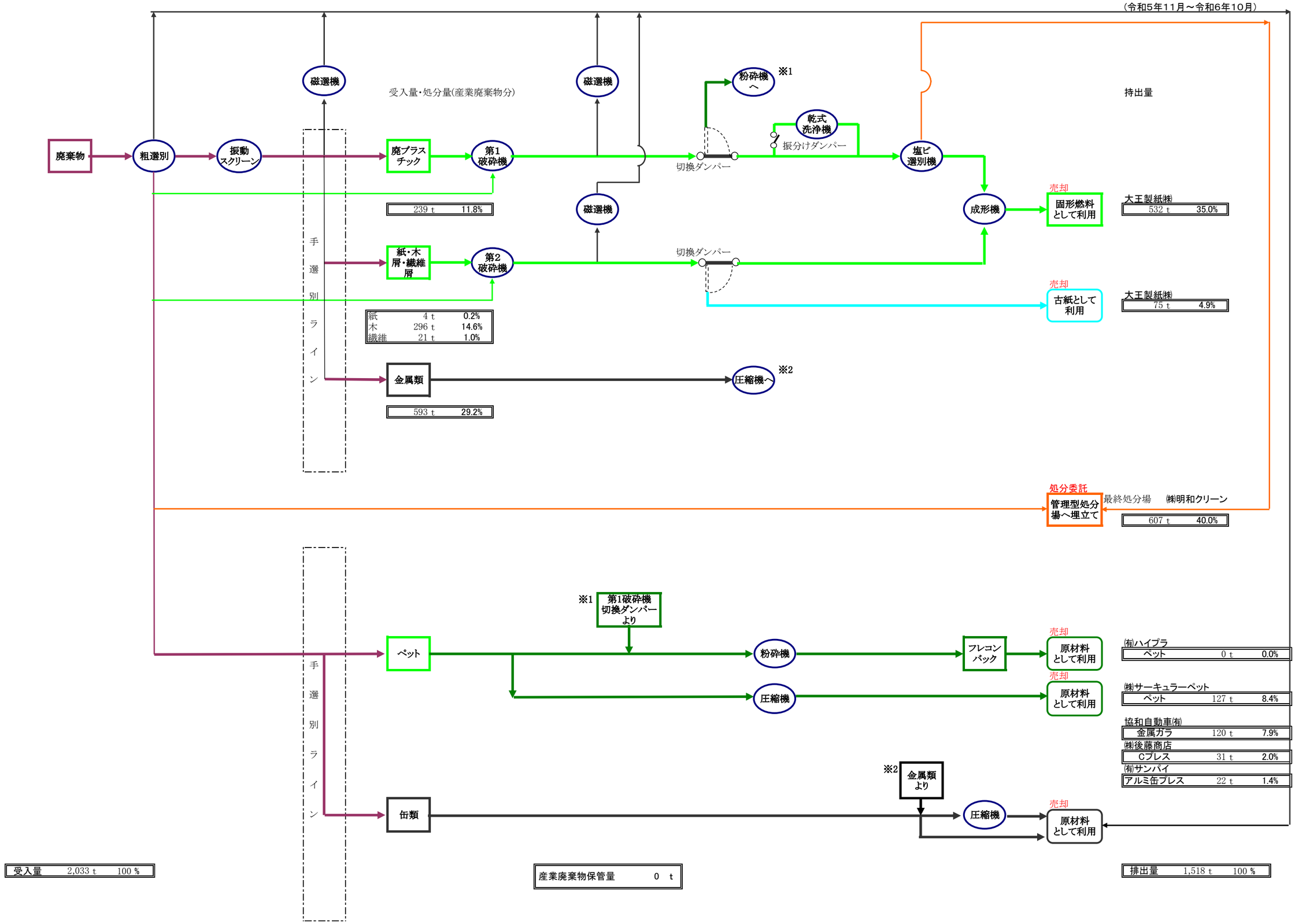
（令和5年11月～令和6年10月）